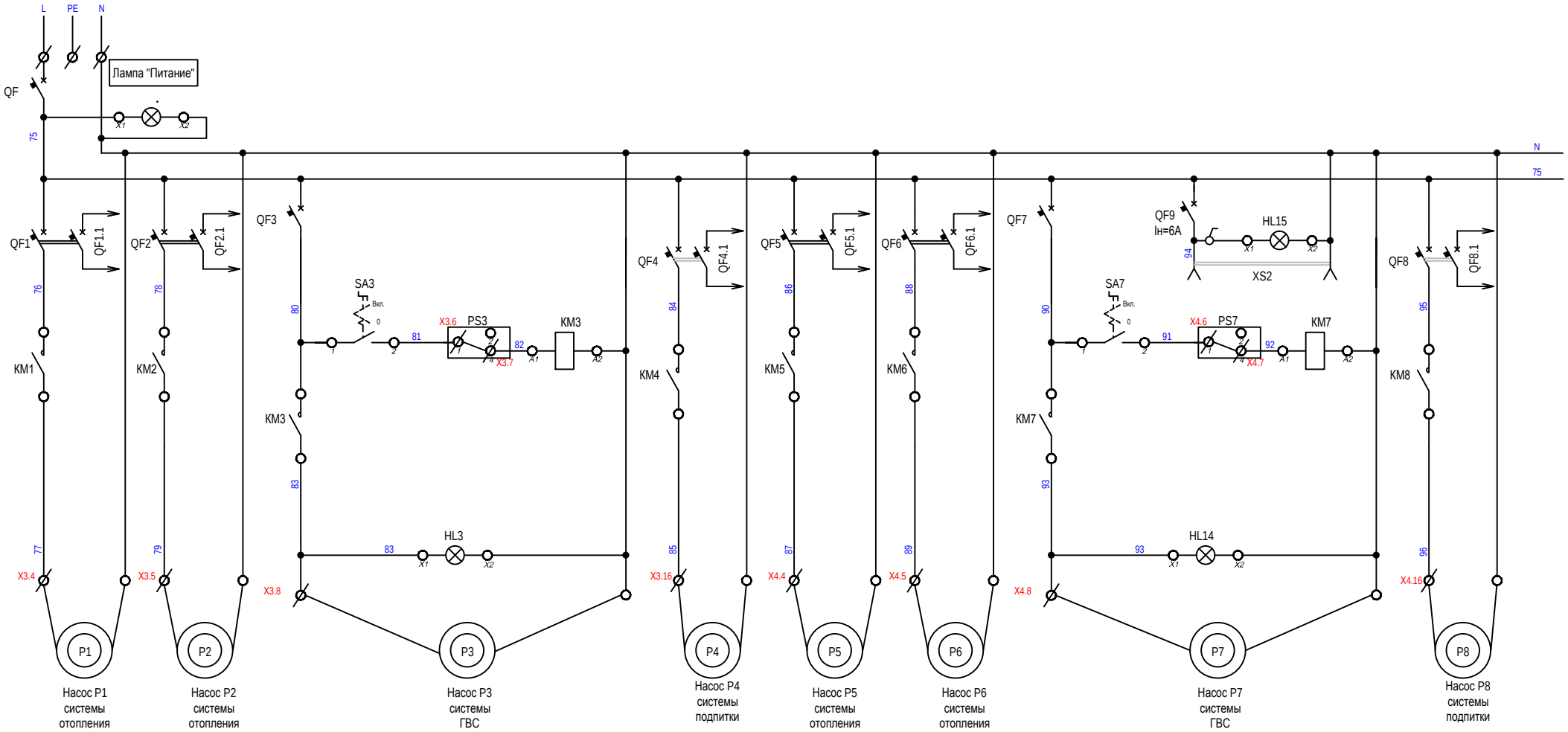
L
PE
N
QF
Лампа "Питание"
X1
X2
75
N
75
QF1
QF1.1
QF2
QF2.1
QF3
SA3
Вкл.
0
X3.6
PS3
X3.7
KM3
QF4
QF4.1
QF5
QF5.1
QF6
QF6.1
QF7
QF9
Iн=6A
HL15
XS2
SA7
X4.6
PS7
X4.7
KM7
QF8
QF8.1
KM1
KM2
KM4
KM5
KM6
KM8
HL3
HL14
X3.4
X3.5
X3.8
X3.16
X4.4
X4.5
X4.8
X4.16
P1
P2
P3
P4
P5
P6
P7
P8
Насос P1 системы отопления
Насос P2 системы отопления
Насос P3 системы ГВС
Насос P4 системы подпитки
Насос P5 системы отопления
Насос P6 системы отопления
Насос P7 системы ГВС
Насос P8 системы подпитки